CYCLO-FILTRE A CARTOUCHES VERTICALES

Aéraulique
Dépoussiérage
Traitement d'air
Transport pneumatique
Aspiration de déchets
Maintenance

Air DT Systèmes Parc Millésime
119 rue Michel AULAS 69400 Limas

Tel : 04.74.07.19.19 Fax : 04.37.05.26.08
Site internet : **www.airdt.com**

NOTRE DÉMARCHE GLOBALE EN 5 ÉTAPES

1 Audit
Identification des besoins
Diagnostic de votre projet

2 Conception
Etudes techniques et dimensionnement
Etude financière

3 Fabrication et approvisionnement
Réalisation des plans d'exécution et de fabrication
Préparation installation

4 Exécution
Plan de prévention
Livraison
Pose installation

5 Réception
Fin de montage
Réception installation
Mesures aéraulique
Remise de dossier technique

Notre société

Air D.T. Systèmes est une société spécialisée en aéraulique dans tous les secteurs industriels, en concevant, réalisant et installant des systèmes permettant la protection de l'environnement des opérateurs et des process industriels.

Domaine d'activité

Air D.T. Systèmes conçoit et réalise des installations clef en main dans différents domaines d'activités liés à l'aéraulique :

Filtration
Dépoussiérage
Nettoyage centralisé
Filtration

Ventilation
Ventilation industrielle
Traitement d'air
Aspiration polluant

Déchets
Aspiration de déchets
Transfert pneumatique

Maintenance
Audit
Maintenance

Air DT Systèmes
Parc Millésime -119 rue Michel AULAS - 69400 LIMAS
Tel : 04.74.07.19.19 Fax : 04.37.05.26.08
Site internet : **www.airdt.com**

Cyclo-filtre à cartouches verticales

Cyclo-filtre à cartouches verticales

Cyclo-filtre utilisé pour l'aspiration et la filtration de toutes les poussières fines et non fibreuses dans les industries et également dans toute installation de nettoyage centralisé.
Construction acier peint ou acier inoxydable.

Descriptif

Le cyclo-filtre à cartouche se présente sous la forme d'un caisson chaudronné et en partie basse d'une trémie en acier laqué peint avec 1 bidon de 50 litres (ou plus) en acier inoxydable renforcé.
Le dépoussiéreur est aussi doté en partie haute à l'intérieur du plénum, d'un réservoir d'air comprimé sur lequel sont montées les électrovannes servant au décolmatage et asservies à un séquenceur mesurant en continu la perte de charge des cartouches
.

Domaine d'activité

Ce type de dépoussiéreur est utilisé dans tous les secteurs d'activités industriels (Agroalimentaire, chimie, cosmétique, pharmaceutique, cimenterie, platerie, verrerie…).générants des poussières sèches.

Notre fabrication :

Dépoussiéreur fabriqué en acier EZ mécano soudé peint en standard.
Nous pouvons également vous proposer dans d'autres versions :

- version ATEX
- version INOX
- avec rehausse (écluse et big-bag)
- avec ventilateur sur le dessus sous caisson insonorisant

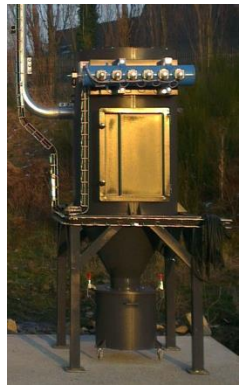

Air DT Systèmes
Parc Millésime -119 rue Michel AULAS - 69400 LIMAS
Tel : 04.74.07.19.19 Fax : 04.37.05.26.08
Site internet : **www.airdt.com**

Cyclo-filtre à cartouches verticales

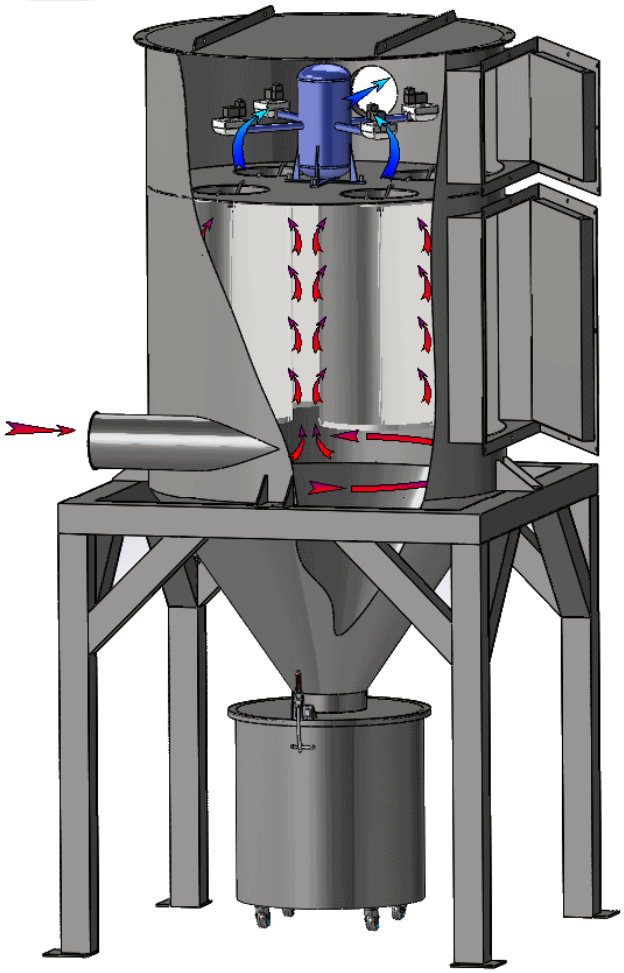

Phase aspiration :

L'entrée de l'air poussiéreux se fait tangentiellement sous les cartouches.
Après cette première filtration les particules les plus lourdes tombent dans la ou les trémies et sont stockées dans les bidons, les plus fines sont filtrées par les cartouches placées en partie haute.
L'air propre est (lui) évacué du filtre après avoir traversé le plénum de décolmatage au travers d'une ouverture située sur le côté de l'appareil.

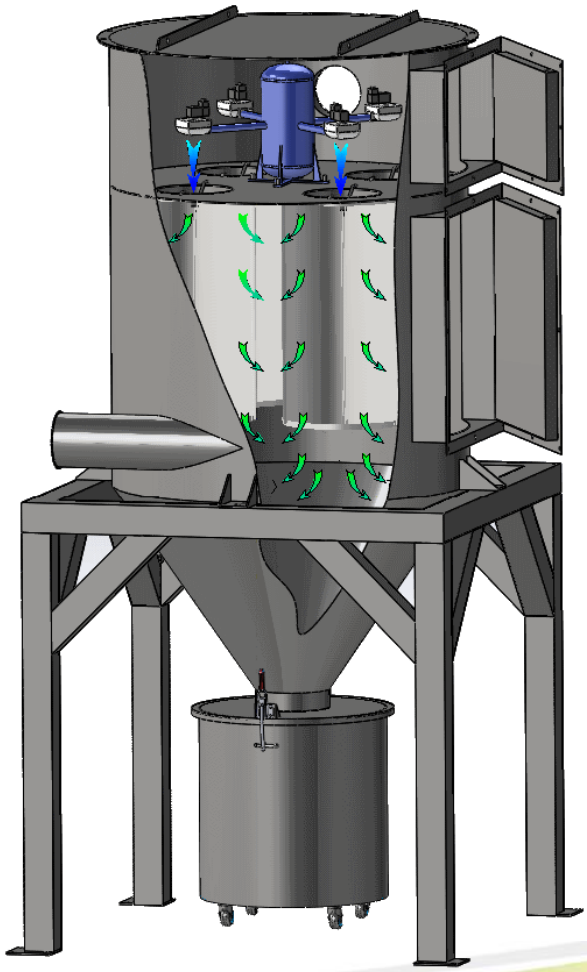

Phase decolmatage :

Les électrovannes montées sur le réservoir envoient une impulsion d'air comprimé à contre sens dans les cartouches, permettant ainsi le gonflement des cartouches et évacuant les poussières prisonnières entre les plis. Après cette phase de décolmatage les poussières tombent par gravité dans le bidon via la trémie.
Les phases de décolmatage se font via l'asservissement d'un séquenceur mesurant la perte de charge des médias en continu.

Air DT Systèmes
Parc Millésime -119 rue Michel AULAS - 69400 LIMAS
Tel : 04.74.07.19.19 Fax : 04.37.05.26.08
Site internet : **www.airdt.com**

Au service de l'industrie

Cyclo-filtre à cartouches verticales

Nomenclature

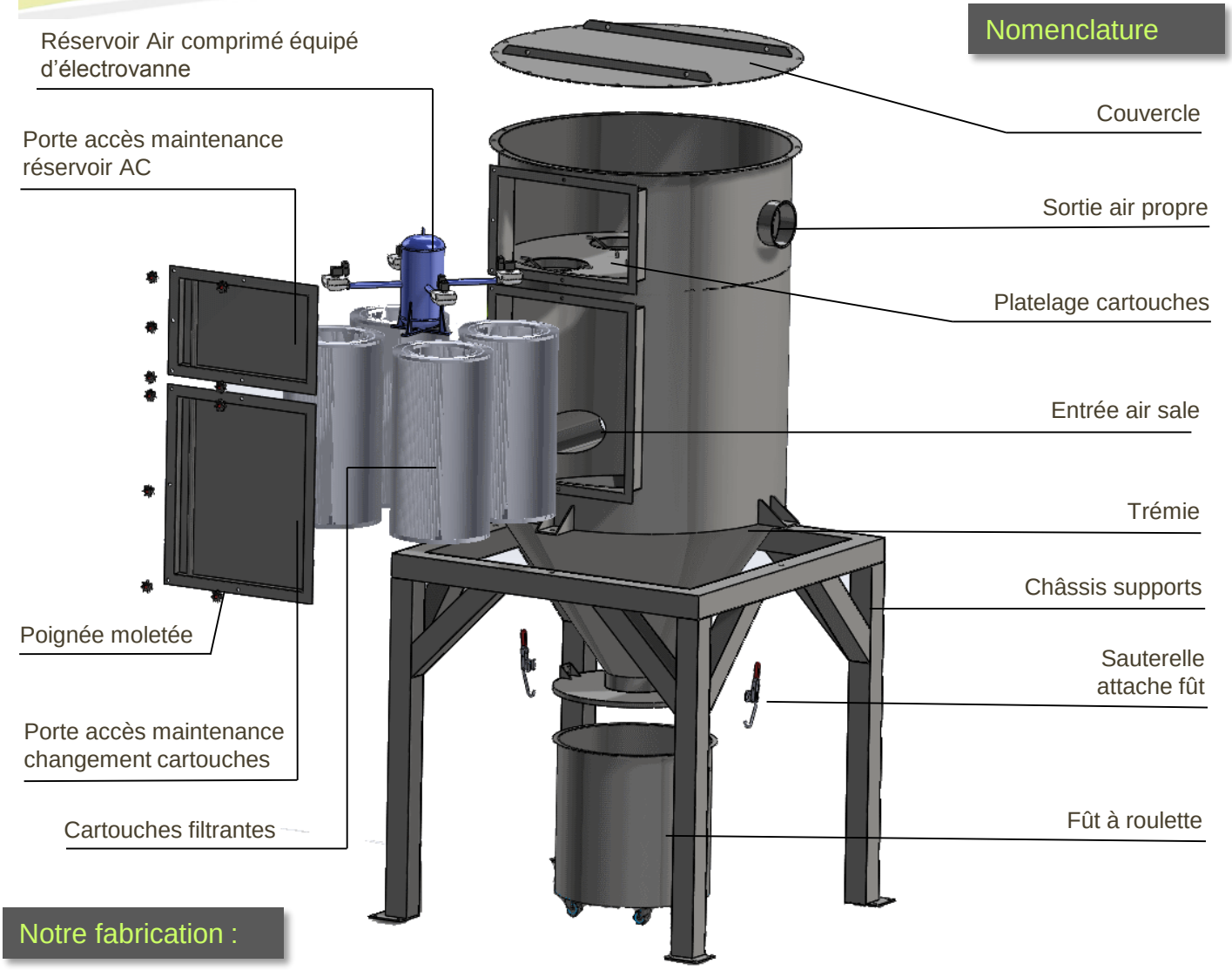

Notre fabrication :

Cyclo-filtre fabriqué en acier EZ mécano soudé peint en standard, nous pouvons également vous proposer dans d'autres versions :

- ► version ATEX
- ► version INOX
- ► avec rehausse (écluse et big-bag)
- ► avec ventilateur sur le dessus sous caisson insonorisant

Air DT Systèmes
Parc Millésime -119 rue Michel AULAS - 69400 LIMAS
Tel : 04.74.07.19.19 Fax : 04.37.05.26.08
Site internet : **www.airdt.com**

AirDT Systèmes

AirDT Filtration

Dépoussiérage
Nettoyage centralisé
Filtration

AirDT Déchets

Aspiration de déchets
Transfert pneumatique

AirDT Ventilation

Ventilation industrielle
Traitement d'air
Aspiration polluant

AirDT Maintenance

Audit
Maintenance

Air DT Systèmes Parc Millésime
119 rue Michel AULAS 69400 Limas

Tel : 04.74.07.19.19 Fax : 04.37.05.26.08
Site internet : **www.airdt.com**